Прилог 9.

1.1. НАСЛОВНА СТРАНА

ПРОЈЕКАТ АРХИТЕКТУРЕ

Инвеститор:	**ДАНИЈЕЛА СТАМЕНОВИЋ ПР МЕДА 2016** **Борча, Личка 13**
Објекат:	**САМОУСЛУЖНА АУТОПЕРИОНИЦА СА ПОРТИРНИЦОМ** на к.п. 49/1 КО Сефкерин Ул.Петров Владе 13, Сефкерин
Врста техничке документације:	**ИДР** - Идејно решење
Назив и ознака дела пројекта:	Пројекат архитектуре
За грађење/извођење радова:	Нова градња
Пројектант:	**ПРО ПЛАН инжењеринг ПР** Мирочка бр. 3, Београд, тел. 064 615 41 66

Печат: Потпис:

Одговорни пројектант:	**Деа Ђ. ЛУКИЋ** д.и.а. Број лиценце: 300 8409 04

Лични печат: Потпис:

Број дела пројекта:	**013-2-1/20**
Место и датум:	Београд, 07/2020

1.2. САДРЖАЈ ПРОЈЕКТА АРХИТЕКТУРЕ

1.1	Насловна страна пројекта архитектуре
1.2	Садржај пројекта архитектуре
1.3	Решење о одређивању одговорног пројектанта пројекта архитектуре
1.4	Изјава одговорног пројектанта пројекта архитектуре
1.5	Текстуална документација
1.6	Нумеричка документација
1.7	Графичка документација: НОВОПРОЈЕКТОВАНО СТАЊЕ 01. Ситуација – Новопројектовано стање Р 1:200 <u>Самоуслужна аутоперионица</u> 02. Основа темеља и приземља Р 1:100 03. Основа крова и кровне конструкције Р 1:100 04. Пресеци 1-1 и 2-2 Р 1:100 05. Карактеристични изгледи Р 1:100 <u>Портирница – канцеларијски контејнер</u> 06. Основа и пресеци темеља Р 1:50 07. Основа приземља и пресеци 1-1 и 2-2 Р 1:50 08. Основа крова и карактеристични изгледи Р 1:50

1.3. РЕШЕЊЕ О ОДРЕЂИВАЊУ ОДГОВОРНОГ ПРОЈЕКТАНТА

На основу члана 128. Закона о планирању и изградњи ("Сл. гласник РС", бр. 72/2009, 81/2009 - испр., 64/2010 – одлука УС, 24/2011, 121/2012, 42/2013 – одлука УС, 50/2013 – одлука УС, 98/2013 – одлука УС, 132/2014, 145/2014, 83/2018, 31/2019, 37/2019 - др. закон и 9/2020) и одредби Правилника о садржини, начину и поступку израде и начина вршења техничке контроле техничке документације према класи и намени објеката (Сл. гласник РС бр.73/19), као

О Д Г О В О Р Н И П Р О Ј Е К Т А Н Т

за израду 1- Пројекта архитектуре који је део ИДЕЈНОГ АРХИТЕКТОНСКОГ РЕШЕЊА ЗА ИЗГРАДЊУ ОБЈЕКТА САМОУСЛУЖНЕ АУТОПЕРИОНИЦЕ СА ПОРТИРНИЦОМ У СЕФКЕРИНУ У УЛ.ПЕТРОВ ВЛАДЕ 13 НА КП 49/1 КО СЕФКЕРИН

одређује се:

Деа Ђ.Лукић д.и.а. (број лиценце ИКС 300 8409 04)

Пројектант: **ПРО ПЛАН инжењеринг ПР**
Мирочка бр. 3, Београд, тел. 064 615 41 66

Одговорно лице пројектанта: **Деа Ђ. ЛУКИЋ** д.и.а.

Печат: Потпис:

Број техничке документације: **013-2-1/20**

Место и датум: Београд, 07/2020

1.4. ИЗЈАВА ОДГОВОРНОГ ПРОЈЕКТАНТА

Одговорни пројектант 1- Пројекта архитектуре који је део Идејног архитектонског решења за изградњу објекта самоуслужне аутоперионице са портирницом у Сефкерину у ул.Петров Владе 13, на кп 49/1 КО Сефкерин

Деа Ђ.Лукић д.и.а. (број лиценце ИКС 300 8409 04)

И З Ј А В Љ У Ј Е М

1. да је пројекат израђен у складу са Законом о планирању и изградњи, прописима, стандардима и нормативима из области изградње објеката и правилима струке;

2. да је пројекат израђен у складу са Правилником о садржини, начину и поступку израде и начину вршења контроле техничке документације према класи и намени објеката (“Сл. гласник РС”, бр. 73/19);

3. да је пројекат израђен у складу са Правилником о техничким стандардима планирања, пројектовања и изградње објеката, којима се осигурава несметано кретање и приступ особама са инвалидитетом, деци и старим особама ("Сл. гласник РС", бр. 22/2015);

4. да је пројекат израђен у складу са Просторним планом општине Опово ("Општински службени гласник општине Опово" бр. 3/2011,5/2018).

Одговорни пројектант:

Деа Ђ.Лукић д.и.а. (број лиценце ИКС 300 8409 04)

Потпис:

Број техничке документације: **013-2-1/20**

Место и датум: Београд, 07/2020

1.5 ТЕКСТУАЛНА ДОКУМЕНТАЦИЈА

ТЕХНИЧКИ ОПИС СА ПРЕГЛЕДОМ ПОВРШИНА

УЗ ИДЕЈНО АРХИТЕКТОНСКО РЕШЕЊЕ ОБЈЕКТА САМОУСЛУЖНЕ АУТОПЕРИОНИЦЕ СА ПОРТИРНИЦОМ НА ГРАЂЕВИНСКОЈ ПАРЦЕЛИ К.П. 49/1 К.О. СЕФКЕРИН У СЕФКЕРИНУ

На к.п.49/1 КО Сефкерин планирана је изградња пословног објекта самоуслужне аутоперионице са 2+1 местом за прање возила, портирницом , паркингом за усисавање возила и пратећим инфраструктурним садржајима (интерном саобраћајницом, паркинг простором, септичким јамама са сепаратором).

ПОСТОЈЕЋЕ СТАЊЕ

На к.п.49/1 КО Сефкерин постоје

- породично стамбена зграда спратности П+0, БРГП 55м2 и
- помоћна зграда спратности П+0, БРГП 27м2

као и делимично зидана ограда, све зидане опекарским материјалом трошне и старе структуре, које су предвиђене за комплетно рушење за које ће инвеститор прибавити одобрење надлежног Одељења за имовинско правне, стамбено-комуналне послове, урбанизам, грађевинарство и заштиту животне средине.

Објекти су зидани у прекинутом низу и са објектима суседне парцеле повезани зиданом оградом са капијом.

Приступ парцели је земљаном стазом од калдрмисаног пута, насељске улице Петров Владе, на к.п.1715 КО Сефкерин.

НОВОПРОЈЕКТОВАНО СТАЊЕ

<u>Самоуслужна аутоперионица</u>

Објекат перионице је монтажно демонтажна надстрешница, спратности П+0, савременог дизајна од челичне конструкције – стубова и греда - и термо панела који су ослоњени на армирано бетонске темеље самце и греде, заштићени од корозије . Подстаница аутоперионице је формирана од зидних сендвич панела од поцинкованог лима са испуном од камене вуне d=80мм, са алуминијумском столаријом. Кровни покривач и атика израђени су од профилисаног, односно равног, челичног поцинкованог лима. Нагиб крова је 8%. Атика је чистих хоризонталних линија без кривина и нагиба и у потпуности обухвата кровну конструкцију и нагиб крова.

Објекат је слободностојећи.

Од најближе суседне границе парцеле удаљен је 1.63м и налази се у дозвољеној, планом прописаној зони градње.

Намена објекта је самоуслужно прање путничких и радних возила.

Висина аутоперионице је 4.10м.
Укупна БРГП објекта је 86.38 м².
Нето површина објекта је 80.95м2 и обухвата:

- Простор за прање путничких возила
- Подстаница за смештај инсталација за рад перионице
- Простор за прање путничких возила

Укупан габарит објекта надстрешнице аутоперионице је 13.70м × 6.30м.
Уз наткривени објекат аутоперионице постоји једно отворено ненаткривено место за прање возила димензије 5.10м х 6.30м, са издигнутом конзолном руком за прање, тако да је укупан габарит намењен за прање возила 18.80м х 6,30м.
Од регулационе линије грађевинска линија увучена је за 9.56 м .

Портирница

Портирница је сачињена од једне контејнерске јединце и намењена за канцеларијски простор и продају жетона за самоуслужно коришћење аутоперионице. Објекат је монтажни префабриковани контејнер, кубус са правоугаоном основом , израђен од челичне конструкције обложене термоизолационим сендвич панелима, спратности П+0 за који се не издаје грађевинска дозвола.

Укупна БРГП објекта је 14.40 м².
Нето површина објекта је 12.96 м² и обухвата:

- Канцеларију
- Тоалет

Укупан габарит објекта је 6.00м × 2.40м.
Висина објекта је 3.05м.
Кров је раван.
Од регулационе линије грађевинска линија увучена је за 6,00 м .

КОНСТРУКЦИЈА

Конструкција објеката је од поцинкованих челичних конструктивних елемената, стубова и греда парцијално обложених сендвич термопанелима. Облога крова је од ребрастог поцинкованог лима.

ИНСТАЛАЦИЈЕ

Водовод

Планирани објекти се прикључују на постојећу водоводну мрежу унутар постојећег шахта на парцели, а према условима издатих од стране ЈП „Младост“

из Опова.
Проток воде постојећег прикључка од 1'' и водомер од 3/4'' задовољавају потребе објеката који ће се градити.

Канализација

На предметној локацији канализациона мрежа није изграђена.

До изградње насељске канализационе мреже планирана је и дозвољена изградња водонепропусних бетонских септичких јама на мин.3,0м од свих објеката и граница парцеле.

Одвођење употребљених технолошких отпадних вода из објекта самоуслужне аутоперионице са 2+1 места за прање извешће се преко сепаратора уља и таложника у водонепропусну септичку јаму. Планирана је септичка јама капацитета око 45 $м^3$ на предметној парцели.

Одвођење фекалних и технолошких отпадних вода из портирнице извешће се у водонепропусну септичку јаму капацитета око 11 $м^3$ на предметној парцели.

Објекти за сакупљање, дистрибуцију и пречишћавање отпадних вода детаљно ће се димензионисати током даље разраде техничке документације хидрауличким прорачунима и анализама за све продуковане отпадне воде.

Електроинсталације

Електрична инсталација будућих објеката ће бити прикључена на постојећи прикључак електродистрибутивне мреже „ЕПС ДИСТРИБУЦИЈА", д.о.о. Београд, Огранак Електродистрибуција Панчево , након стварања потребних техничких услова:

Максимална снага :	**22,08 kW**
Напон на који се прикључује објекат:	**0,4kV**
Фактор снаге (cosф) не сме бити испод :	**0,95**
Називна струја главних осигурача:	**2A**

Мерно место је постојеће бројило бр.10702712 (ЕД 4752260295), с тим да га треба превести из стамбеног у пословни простор (аутоперионицу), а све у складу са условима ЕПС Дистрибуције за предметну локацију.

ПАРКИРАЊЕ

У складу са условима из Просторног плана општине Опово за објекте пословања је потребно планирати 1ПМ /70м2 пословног простора, те с обзиром на укупну НГП објекта аутоперионице од 80.95 $м^2$ предвиђена су 2 паркинг места, и НГП портирнице од 12.95 $м^2$ предвиђено је 1 паркинг место, тј.укупно 3 паркинг места. Од укупног броја паркинг места 5% је предвиђено за особе са инвалидитетом, тј. 1 паркинг место од укупно 3.

Објекти самоуслужне аутоперионице и портирнице су пројектовани у складу са Правилником о техничким стандардима планирања, пројектовања и изградње објеката, којима се осигурава несметано кретање и приступ особама са инвалидитетом, деци и старим особама.

Одговорни пројектант:

Београд, 07.2020.

Одговорни пројектант

Деа Ђ.Лукић ,дипл.инж.арх.
број лиценце: **300 8409 04**

ТАБЕЛАРНИ ПРИКАЗ ПОВРШИНА

ОСТВАРЕНЕ НЕТО КОРИСНЕ ПОВРШИНЕ У ОБЈЕКТИМА

ПРИЗЕМНА ЕТАЖА	НЕТО ПОВРШИНЕ (m²)
АУТОПЕРИОНИЦА	80.95
ПОРТИРНИЦА	12.95
∑ ПРИЗЕМЉЕ	93.90

Одговорни пројектант:

Београд,07.2020.

Одговорни пројектант

Деа Ђ.Лукић ,дипл.инж.арх.
број лиценце: **300 8409 04**

ОСТВАРЕНЕ БРУТО ГРАЂЕВИНСКЕ ПОВРШИНЕ У ОБЈЕКТИМА

ПРИЗЕМНА ЕТАЖА	БРГП (m²)
АУТОПЕРИОНИЦА	86.38
ПОРТИРНИЦА	14.40
∑ ПРИЗЕМЉЕ	100.78

Одговорни пројектант:

Београд,07.2020.

Одговорни пројектант

Деа Ђ.Лукић ,дипл.инж.арх.

број лиценце: **300 8409 04**

ПРИКАЗ ОСТВАРЕНИХ КАПАЦИТЕТА:

	Параметри из Просторног плана	Остварени параметри по идејном решењу
Површина парцеле	мин. 300м^2	932м^2
Ширина фронта парцеле	мин.9м	16.42м
Индекс заузетости''з''	50%	10,81%(100.78м^2)
Индекс изграђености ''и''	1,4	0,11
БРГП	макс.1304.80 м^2	Аутоперионица 86.38 м^2 Портирница 14.40 м^2 Укупно 100.78м^2
Максимална висина и спратност	9м П+1	Аутоперионица 4.10 м П+0 Портирница 3.05 м П+0
Зелене површине	мин.30%	40.71% (379.40 м^2)

Одговорни пројектант:

Београд,07. 2020.

Одговорни пројектант

Деа Ђ.Лукић ,дипл.инж.арх.

1.7. ГРАФИЧКА ДОКУМЕНТАЦИЈА

НОВОПРОЈЕКТОВАНО СТАЊЕ

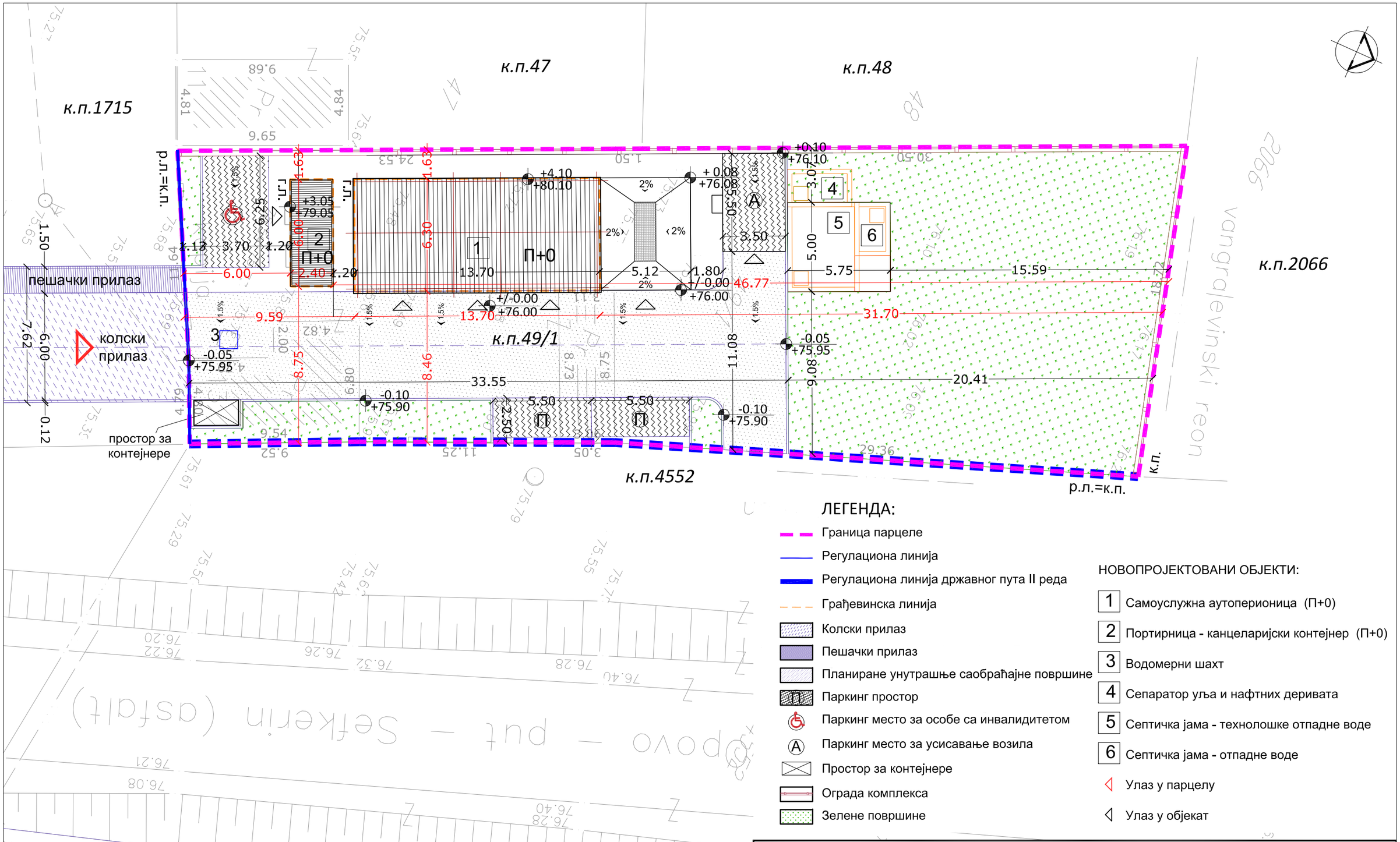

ЛЕГЕНДА:

- Граница парцеле
- Регулациона линија
- Регулациона линија државног пута II реда
- Грађевинска линија
- Колски прилаз
- Пешачки прилаз
- Планиране унутрашње саобраћајне површине
- Паркинг простор
- Паркинг место за особе са инвалидитетом
- Паркинг место за усисавање возила
- Простор за контејнере
- Ограда комплекса
- Зелене површине

НОВОПРОЈЕКТОВАНИ ОБЈЕКТИ:

1. Самоуслужна аутоперионица (П+0)
2. Портирница - канцеларијски контејнер (П+0)
3. Водомерни шахт
4. Сепаратор уља и нафтних деривата
5. Септичка јама - технолошке отпадне воде
6. Септичка јама - отпадне воде

Улаз у парцелу

Улаз у објекат

ПРО ПЛАН инжењеринг ПР Мирочка бр. 3, Београд, тел. 064 615 41 66

одговорни пројектант	Деа Ђ. ЛУКИЋ дипл.инж.арх.	ИНВЕСТИТОР	ДАНИЈЕЛА СТАМЕНОВИЋ ПР МЕДА 2016 Борча, Личка 13
		ОБЈЕКАТ	САМОУСЛУЖНА АУТОПЕРИОНИЦА СА ПОРТИРНИЦОМ на к.п. 49/1 КО Сефкерин
		ВРСТА ТЕХ.ДОК. ИДР	1 - ПРОЈЕКАТ АРХИТЕКТУРЕ; бр.пројекта 013-2-1/20
датум 07.2020.	размера 1:200	ЦРТЕЖ	СИТУАЦИЈА - НОВОПРОЈЕКТОВАНО СТАЊЕ -
		лист 01	измена

ИДЕЈНО РЕШЕЊЕ
САМОУСЛУЖНА АУТОПЕРИОНИЦА

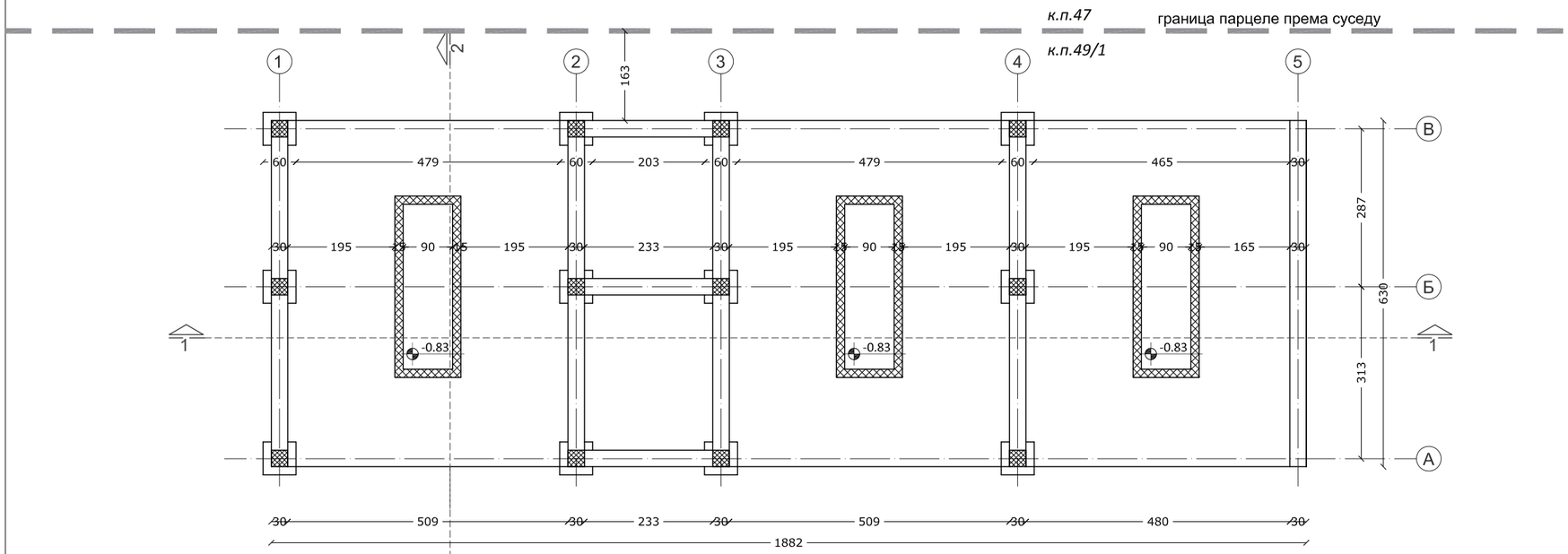

ОСНОВА ТЕМЕЉА

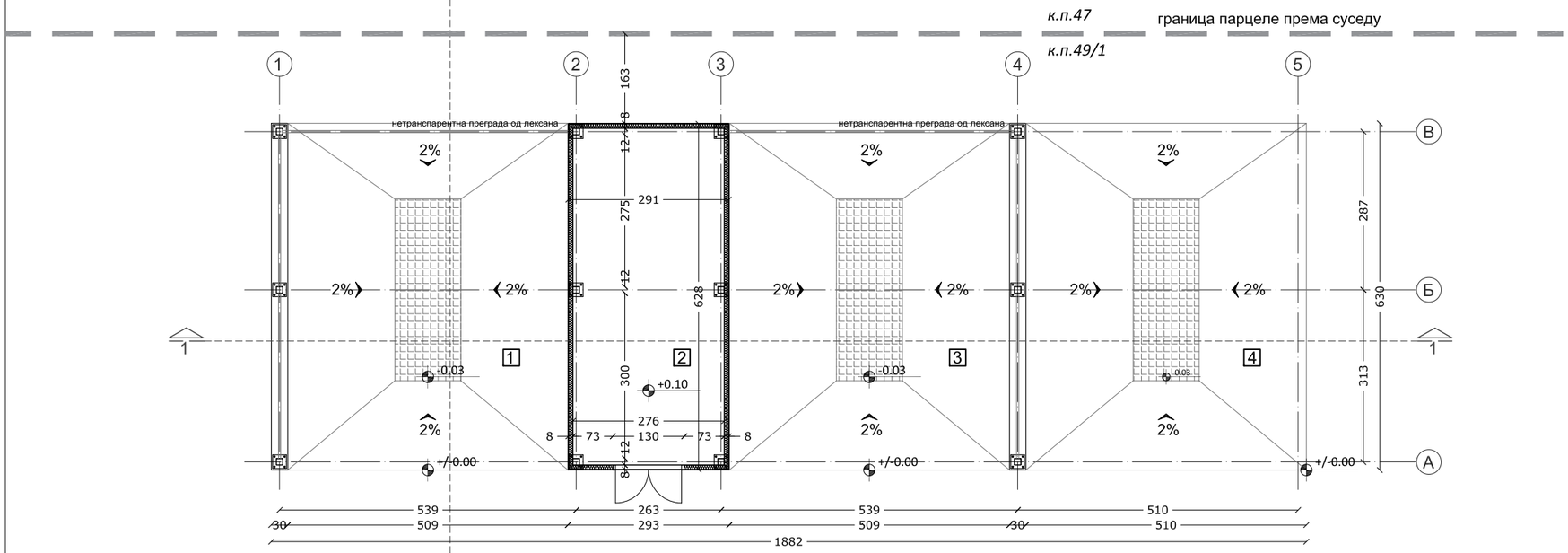

ОСНОВА ПРИЗЕМЉА

Табеларни приказ остварених површина

бр.	просторија	површина	под
1.	наткривено перно место	32.10м^2	бетон
2.	подстаница	16.75м^2	бетон
3.	наткривено перно место	32.10м^2	бетон
	УКУПНО под објектом	80.95м^2	
	УКУПНО БРГП	86.38м^2	
4.	перно место	32.10м^2	бетон
	УКУПНО функционалне целине	113.05м^2	

+/-0.00 = +76.00

ПРО ПЛАН инжењеринг ПР Мирочка бр. 3, Београд, тел. 064 615 41 66

одговорни пројектант	Деа Ђ. ЛУКИЋ дипл.инж.арх. диа бр.лиц.300 8409 04	ИНВЕСТИТОР ДАНИЈЕЛА СТАМЕНОВИЋ ПР МЕДА 2016 Борча, Личка 13
		ОБЈЕКАТ САМОУСЛУЖНА АУТОПЕРИОНИЦА СА ПОРТИРНИЦОМ на к.п. 49/1 КО Сефкерин
		ВРСТА ТЕХ.ДОК. ИДР — 1 - ПРОЈЕКАТ АРХИТЕКТУРЕ — бр.пројекта 013-2-1/20
датум 07.2020.	размера 1:100	ЦРТЕЖ ОСНОВА ТЕМЕЉА И ПРИЗЕМЉА - НОВОПРОЈЕКТОВАНО СТАЊЕ - — лист 02 — измена

ИДЕЈНО РЕШЕЊЕ
САМОУСЛУЖНА АУТОПЕРИОНИЦА

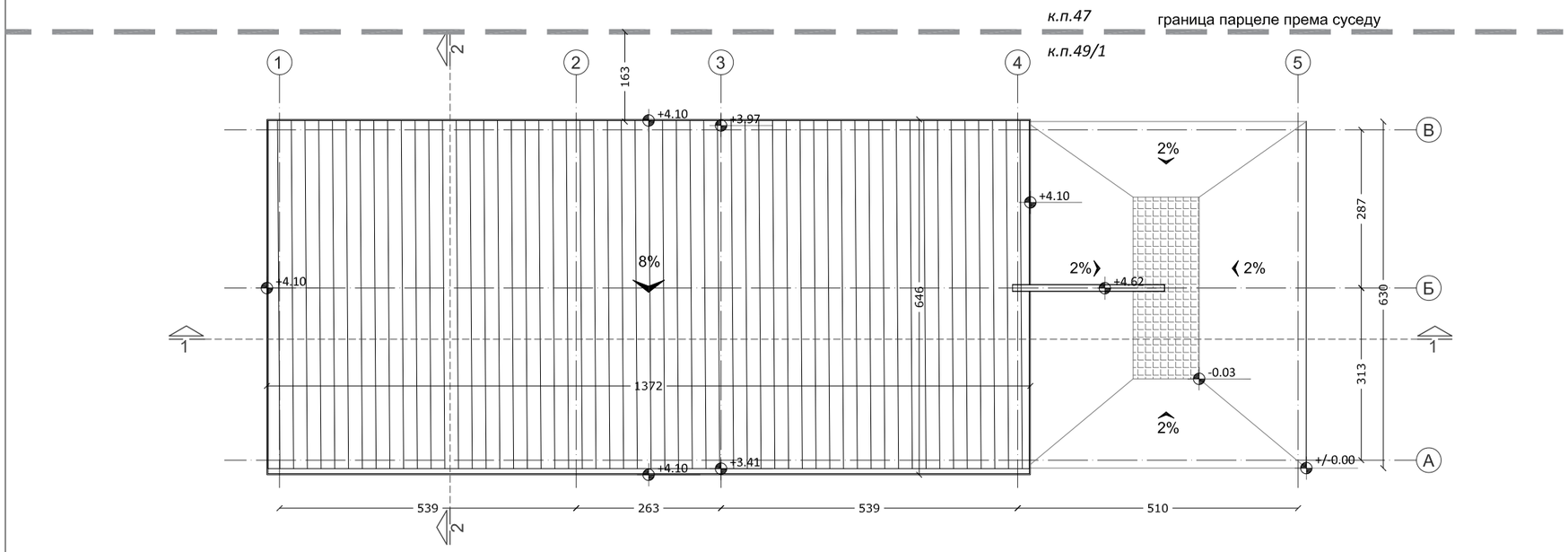

ОСНОВА КРОВА

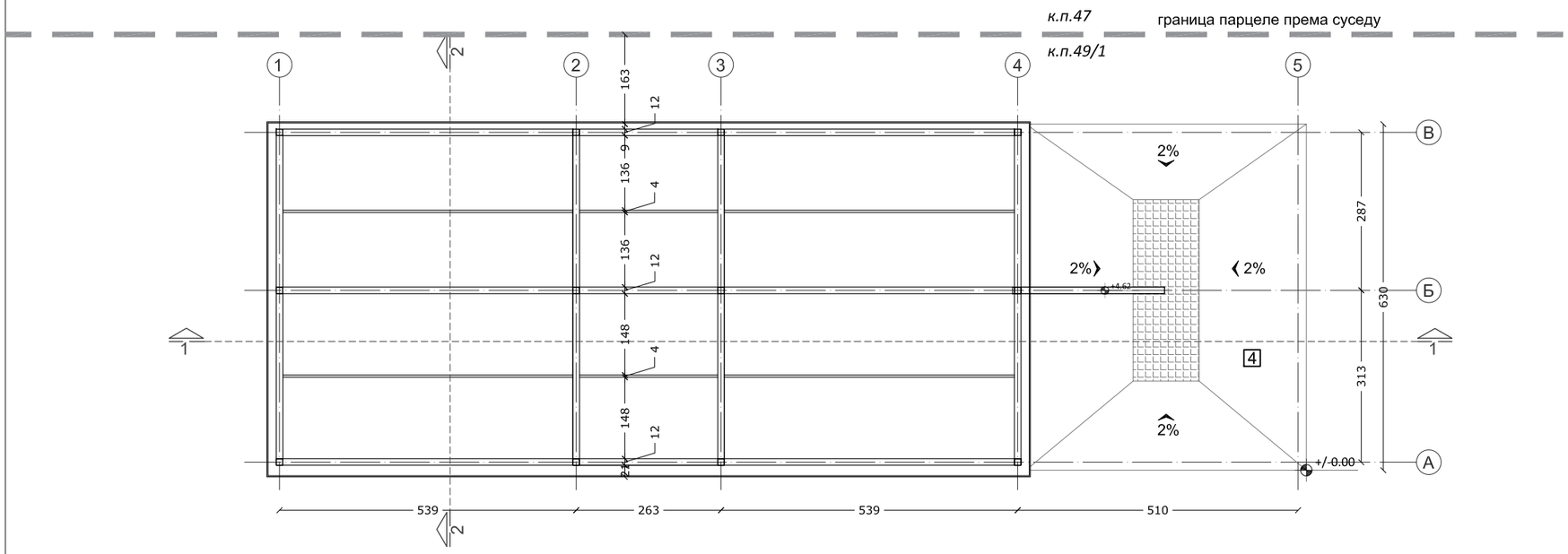

ОСНОВА КРОВНЕ КОНСТРУКЦИЈЕ

ПРО ПЛАН инжењеринг ПР	Мирочка бр. 3, Београд, тел. 064 615 41 66		
одговорни пројектант	Деа Ђ. ЛУКИЋ дипл.инж.арх. диа бр.лиц.300 8409 04	ИНВЕСТИТОР ДАНИЈЕЛА СТАМЕНОВИЋ ПР МЕДА 2016 Борча, Личка 13	
		ОБЈЕКАТ САМОУСЛУЖНА АУТОПЕРИОНИЦА СА ПОРТИРНИЦОМ на к.п. 49/1 КО Сефкерин	
		ВРСТА ТЕХ.ДОК. ИДР	1 - ПРОЈЕКАТ АРХИТЕКТУРЕ бр.пројекта 013-2-1/20
датум 07.2020.	размера 1:100	ЦРТЕЖ ОСНОВА КРОВА И КРОВНЕ КОНСТРУКЦИЈЕ - НОВОПРОЈЕКТОВАНО СТАЊЕ -	лист 03 / измена

ИДЕЈНО РЕШЕЊЕ
САМОУСЛУЖНА АУТОПЕРИОНИЦА

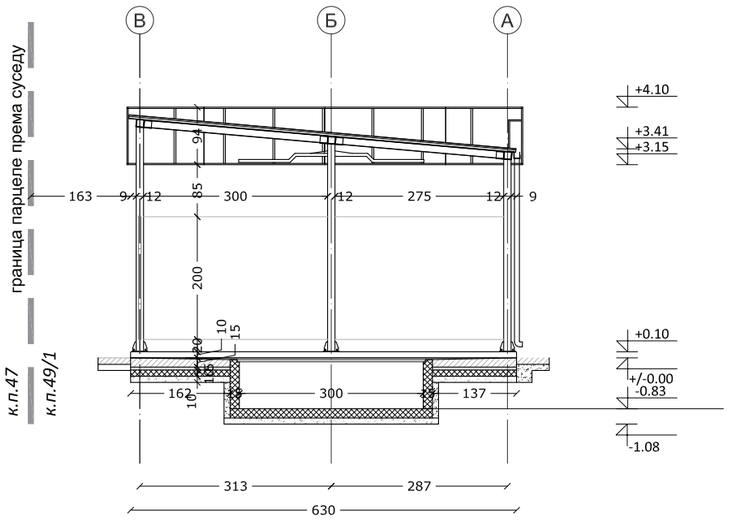

ПРЕСЕК 2-2

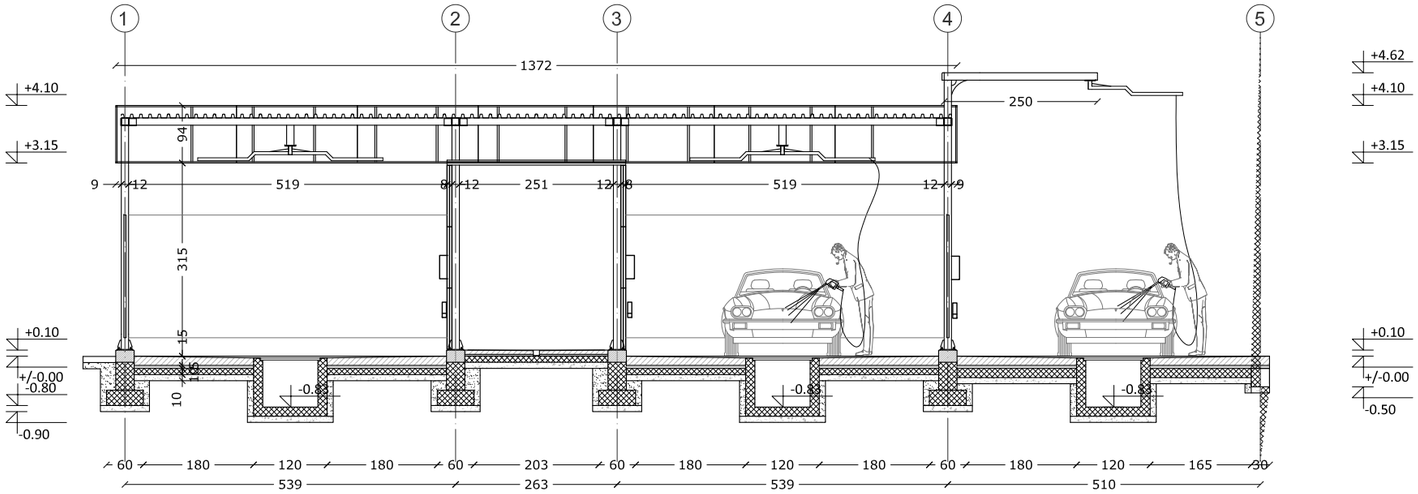

ПРЕСЕК 1-1

ПРО ПЛАН инжењеринг ПР	Мирочка бр. 3, Београд, тел. 064 615 41 66		
одговорни пројектант	Деа Ђ. ЛУКИЋ дипл.инж.арх. диа бр.лиц.300 8409 04	ИНВЕСТИТОР ДАНИЈЕЛА СТАМЕНОВИЋ ПР МЕДА 2016 Борча, Личка 13	
		ОБЈЕКАТ САМОУСЛУЖНА АУТОПЕРИОНИЦА СА ПОРТИРНИЦОМ на к.п. 49/1 КО Сефкерин	
		ВРСТА ТЕХ.ДОК. ИДР	1 - ПРОЈЕКАТ АРХИТЕКТУРЕ бр.пројекта 013-2-1/20
датум 07.2020.	размера 1:100	ЦРТЕЖ ПРЕСЕЦИ 1-1 И 2-2 - НОВОПРОЈЕКТОВАНО СТАЊЕ -	лист 04 измена

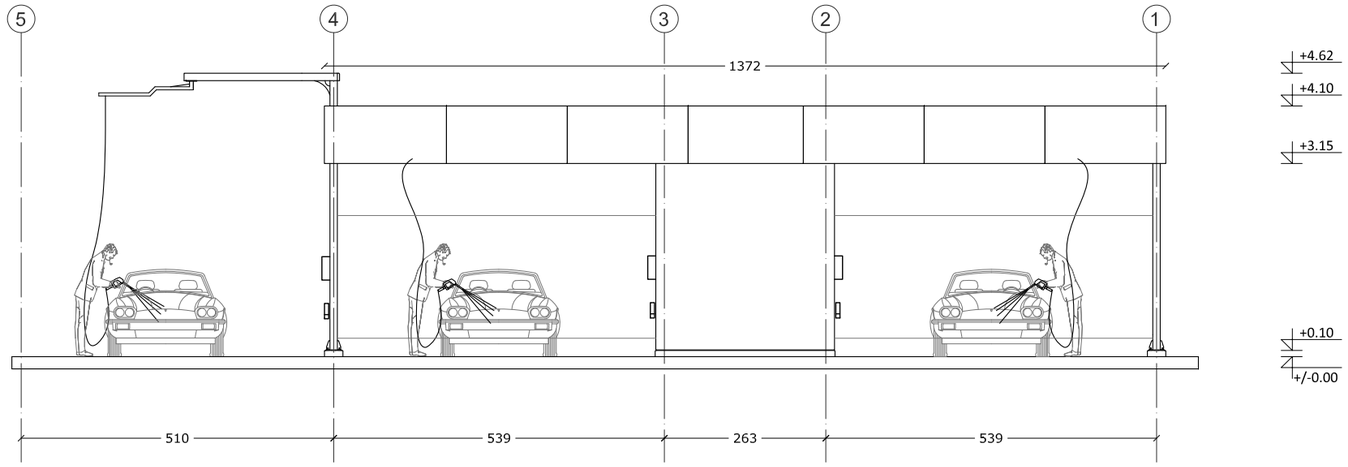

ЗАПАДНИ ПОДУЖНИ ИЗГЛЕД

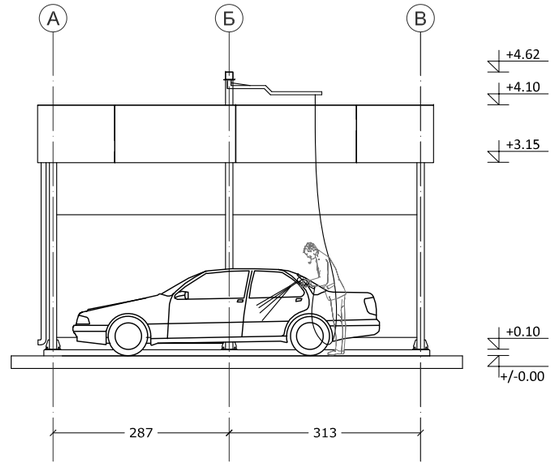

СЕВЕРНИ БОЧНИ ИЗГЛЕД

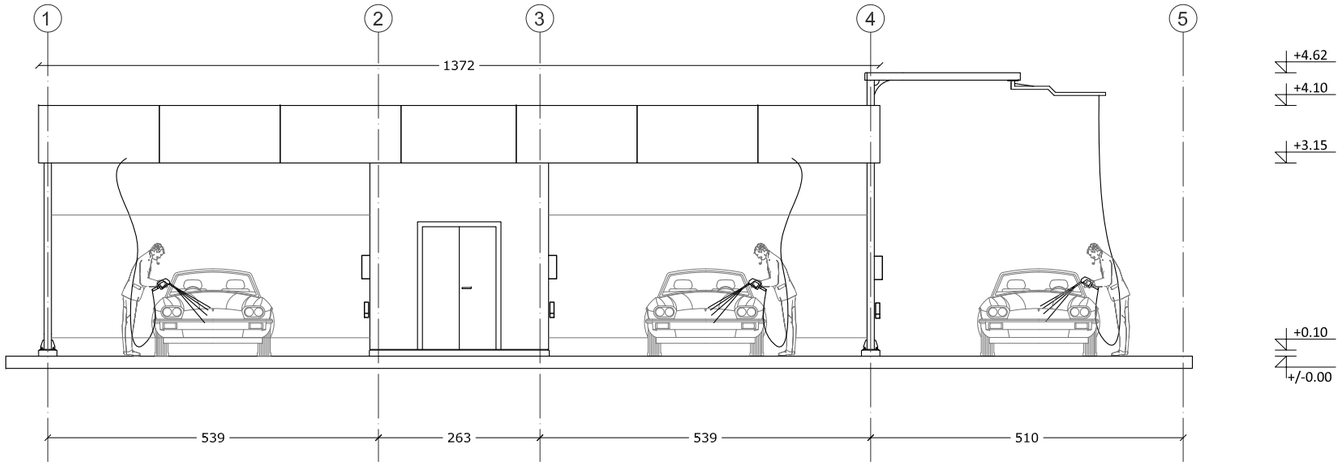

ИСТОЧНИ ПОДУЖНИ ИЗГЛЕД

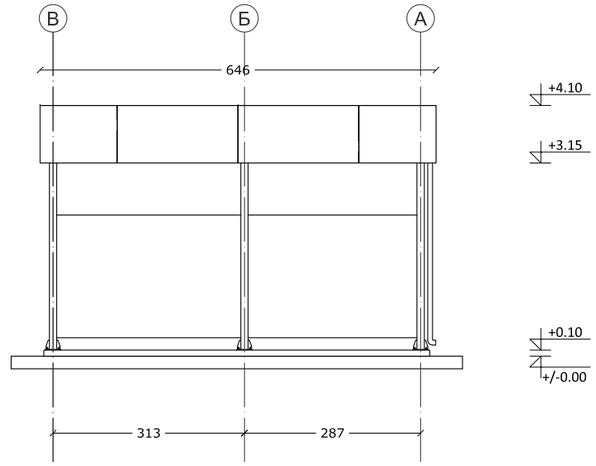

ЈУЖНИ БОЧНИ ИЗГЛЕД

ИДЕЈНО РЕШЕЊЕ
САМОУСЛУЖНА АУТОПЕРИОНИЦА

ПРО ПЛАН инжењеринг ПР	Мирочка бр. 3, Београд, тел. 064 615 41 66		
одговорни пројектант	Деа Ђ. ЛУКИЋ дипл.инж.арх. диа бр.лиц.300 8409 04	ИНВЕСТИТОР ДАНИЈЕЛА СТАМЕНОВИЋ ПР МЕДА 2016 Борча, Личка 13	
		ОБЈЕКАТ САМОУСЛУЖНА АУТОПЕРИОНИЦА СА ПОРТИРНИЦОМ на к.п. 49/1 КО Сефкерин	
		ВРСТА ТЕХ.ДОК. ИДР	1 - ПРОЈЕКАТ АРХИТЕКТУРЕ бр.пројекта 013-2-1/20
датум 07.2020.	размера 1:100	ЦРТЕЖ КАРАКТЕРИСТИЧНИ ИЗГЛЕДИ - НОВОПРОЈЕКТОВАНО СТАЊЕ -	лист 05 измена

ИДЕЈНО РЕШЕЊЕ
ПОРТИРНИЦА
КОНТЕЈНЕР - МОНТАЖНИ ОБЈЕКАТ

ОСНОВА ПРИЗЕМЉА

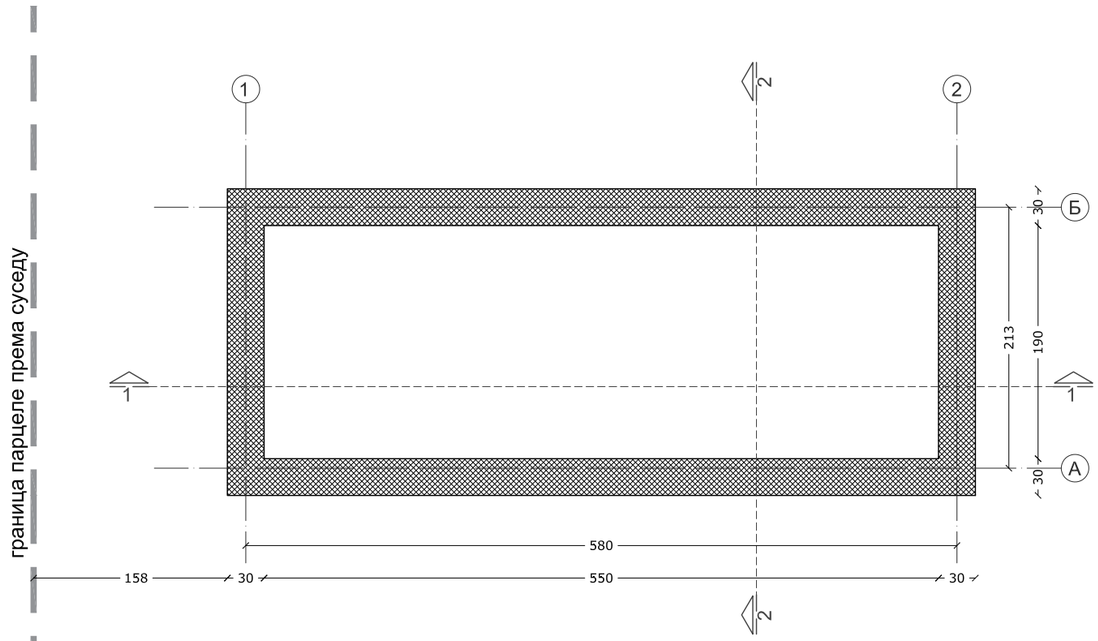

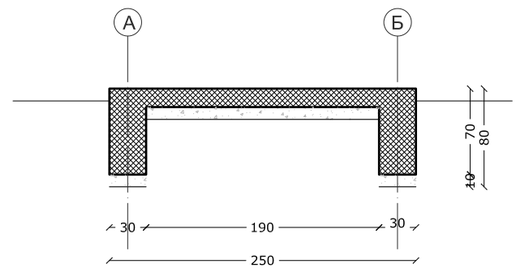

ПРЕСЕК 2-2

ПРЕСЕК 1-1

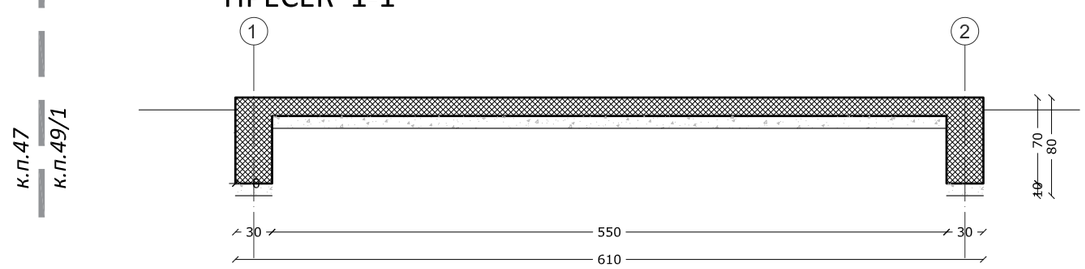

ПРО ПЛАН инжењеринг ПР Мирочка бр. 3, Београд, тел. 064 615 41 66

одговорни пројектант	Деа Ђ. ЛУКИЋ дипл.инж.арх. диа бр.лиц.300 8409 04	ИНВЕСТИТОР ДАНИЈЕЛА СТАМЕНОВИЋ ПР МЕДА 2016 Борча, Личка 13	
		ОБЈЕКАТ САМОУСЛУЖНА АУТОПЕРИОНИЦА СА ПОРТИРНИЦОМ на к.п. 49/1 КО Сефкерин	
		ВРСТА ТЕХ.ДОК. ИДР	1 - ПРОЈЕКАТ АРХИТЕКТУРЕ / бр.пројекта 013-2-1/20
датум 07.2020.	размера 1:50	ЦРТЕЖ ОСНОВА И ПРЕСЕЦИ ТЕМЕЉА - НОВОПРОЈЕКТОВАНО СТАЊЕ -	лист 06 / измена

ИДЕЈНО РЕШЕЊЕ
ПОРТИРНИЦА
КОНТЕЈНЕР - МОНТАЖНИ ОБЈЕКАТ

ПРЕСЕК 1-1

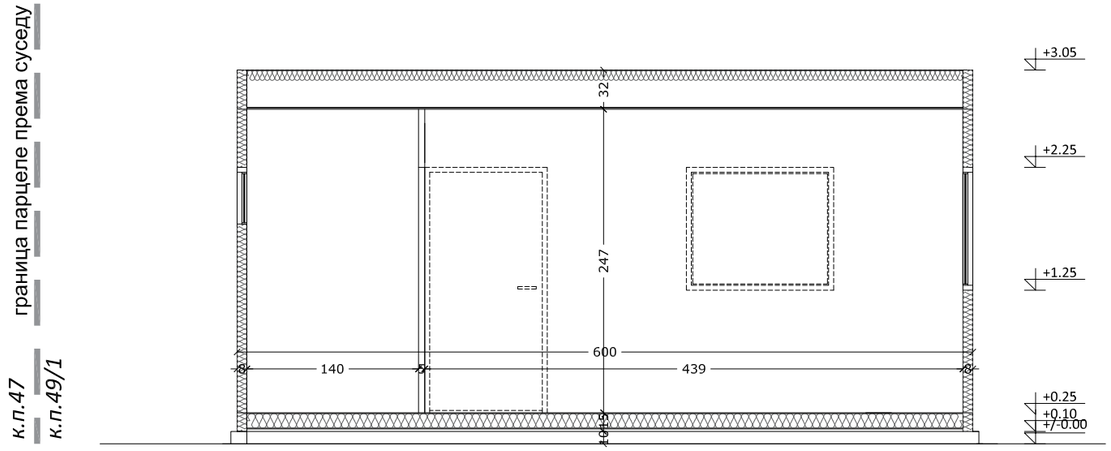

ПРЕСЕК 2-2

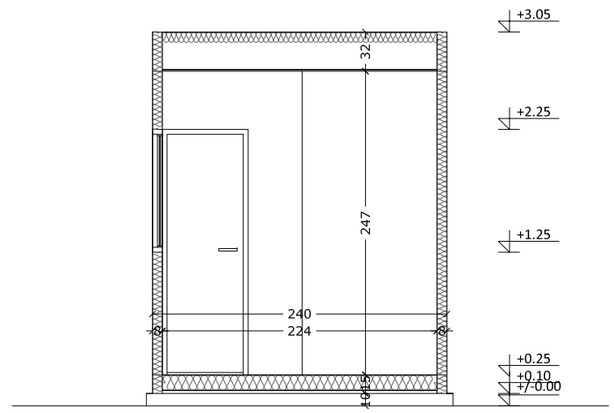

ОСНОВА ПРИЗЕМЉА

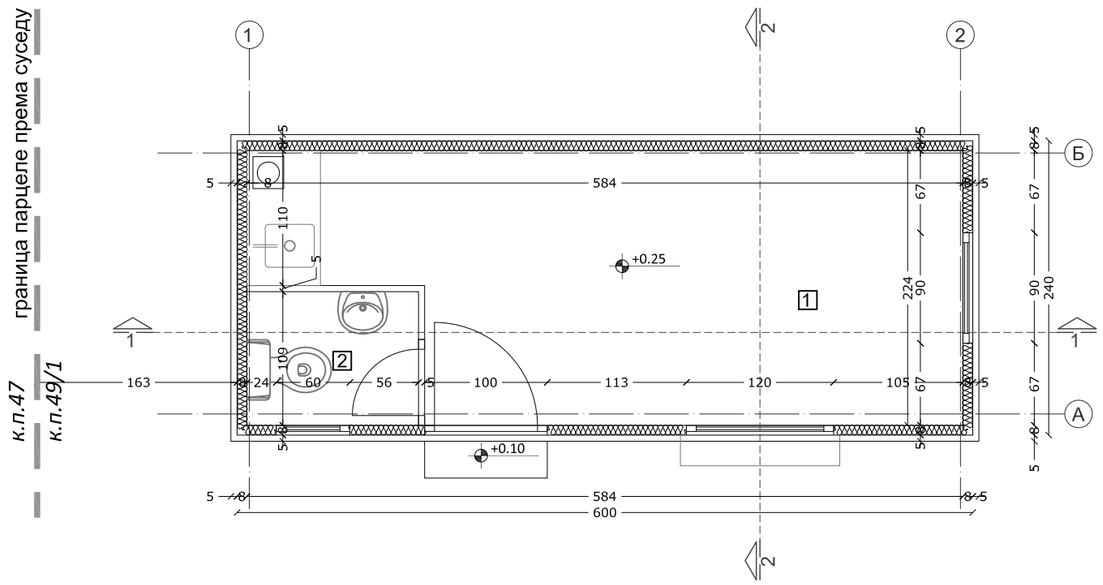

Табеларни приказ остварених површина

бр.	просторија	површина	под
1.	портирница / канцеларија	11.43м^2	керамика
2.	тоалет	1.53м^2	керамика
УКУПНО нето		12.96м^2	
УКУПНО БРГП		14.40м^2	

ПРО ПЛАН инжењеринг ПР Мирочка бр. 3, Београд, тел. 064 615 41 66

одговорни пројектант: Деа Ђ. ЛУКИЋ дипл.инж.арх.
диа бр.лиц.300 8409 04

ИНВЕСТИТОР: ДАНИЈЕЛА СТАМЕНОВИЋ ПР МЕДА 2016 Борча, Личка 13

ОБЈЕКАТ: САМОУСЛУЖНА АУТОПЕРИОНИЦА СА ПОРТИРНИЦОМ
на к.п. 49/1 КО Сефкерин

ВРСТА ТЕХ.ДОК.: ИДР — 1 - ПРОЈЕКАТ АРХИТЕКТУРЕ — бр.пројекта: 013-2-1/20

ЦРТЕЖ: ОСНОВА ПРИЗЕМЉА И ПРЕСЕЦИ 1-1 И 2-2
- НОВОПРОЈЕКТОВАНО СТАЊЕ -

датум	размера	лист	измена
07.2020.	1:50	07	

СЕВЕРНИ ИЗГЛЕД

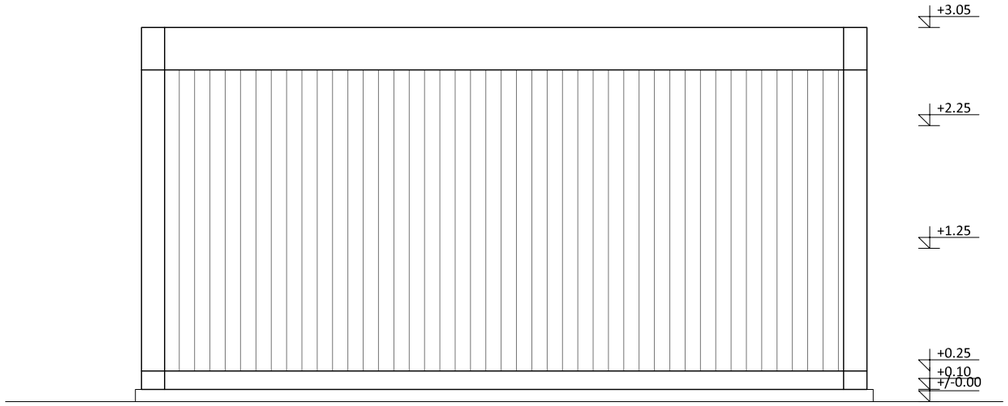

ИСТОЧНИ ИЗГЛЕД

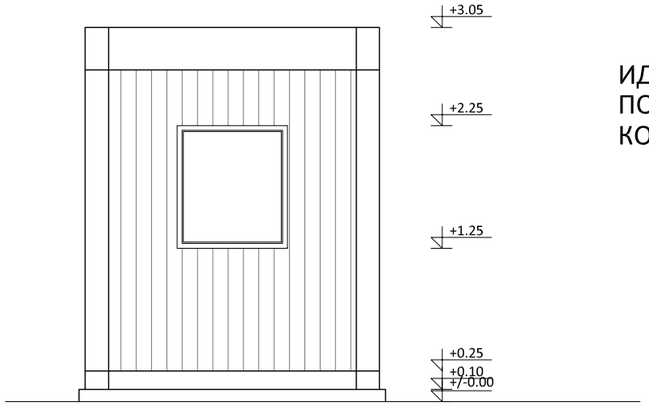

ИДЕЈНО РЕШЕЊЕ
ПОРТИРНИЦА
КОНТЕЈНЕР - МОНТАЖНИ ОБЈЕКАТ

ЈУЖНИ ИЗГЛЕД

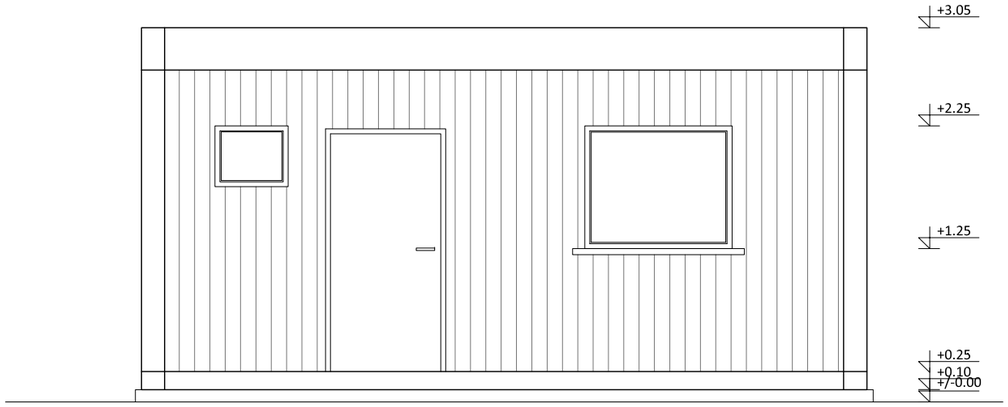

ЗАПАДНИ ИЗГЛЕД

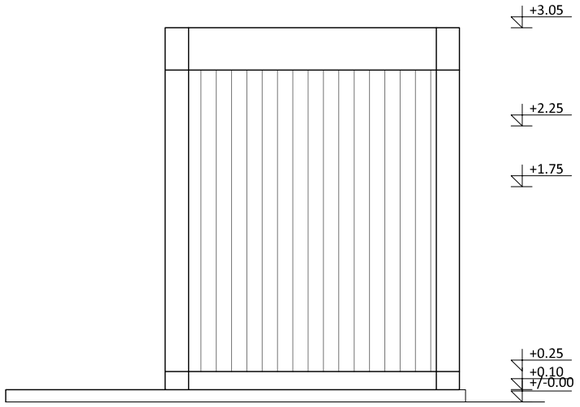

ОСНОВА КРОВА

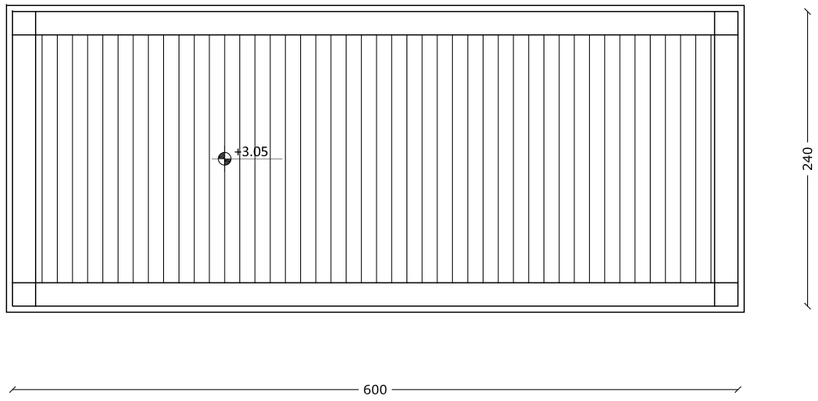

ПРО ПЛАН инжењеринг ПР	Мирочка бр. 3, Београд, тел. 064 615 41 66		
одговорни пројектант	Деа Ђ. ЛУКИЋ дипл.инж.арх. диа бр.лиц.300 8409 04	ИНВЕСТИТОР ДАНИЈЕЛА СТАМЕНОВИЋ ПР МЕДА 2016 Борча, Личка 13	
		ОБЈЕКАТ САМОУСЛУЖНА АУТОПЕРИОНИЦА СА ПОРТИРНИЦОМ на к.п. 49/1 КО Сефкерин	
		ВРСТА ТЕХ.ДОК. ИДР	1 - ПРОЈЕКАТ АРХИТЕКТУРЕ бр.пројекта 013-2-1/20
датум 07.2020.	размера 1:50	ЦРТЕЖ ОСНОВА КРОВА И КАРАКТЕРИСТИЧНИ ИЗГЛЕДИ - НОВОПРОЈЕКТОВАНО СТАЊЕ -	лист 08 / измена